SA 200 Series

FSQ

Spherical Radial Ball Bearing
Eccentric Locking Collar

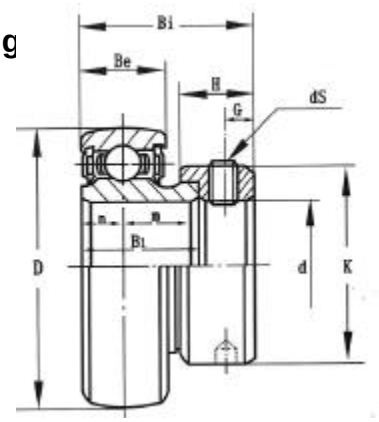

J type seal

Bearing No.	Shaft Dia.		Dimensions (mm/inch)								Load Rating	
	mm	inch	D	Bi	Be	n	k	H	G	ds	Cr (KN)	Cor (KN)
SA 204	20		47	29.5	14	7	33.3	13.5	5	M6x0.75	9.88	6.18
SA 204-12		3/4								1/4-28(UNF)		
SA 205	25		52	30.5	15	7.5	38.1	13.5	5	M6x0.75	10.8	6.95
SA 205-14		7/8								1/4-28(UNF)		
SA 205-15		15/16										
SA 205-16		1										
SA 206	30		62	33.9	16	8	44.5	15.9	6	M8x1	15.0	10.0
SA 206-17		1-1/16								5/16-24(UNF)		
SA 206-18		1-1/8										
SA 206-19		1-3/16										
SA 207	35		72	36.5	17	8.5	55.6	17.5	6.5	M8x1	19.8	13.5
SA 207-20		1-1/4								5/16-24(UNF)		
SA 207-21		1-5/16										
SA 207-22		1-3/8										
SA 207-23		1-7/16										
SA 208	40		80	40.5	18	9	60.3	18.3	6.5	M8x1	22.8	15.8
SA 208-24		1-1/2								5/16-24(UNF)		
SA 208-25		1-9/16										
SA 209	45		85	43.7	19	11	63.5	8.3	6.5	M8x1	24.5	17.5
SA 209-26		1-5/8								5/16-24(UNF)		
SA 209-27		1-11/16										
SA 209-28		1-3/4										
SA 210	50		90	43.7	20	11	69.9	18.3	6.5	M8x1	27.0	19.8
SA 210-30		1-7/8								5/16-24(UNF)		
SA 210-31		1-15/16										
SA 211	55		100	48.4	21	12	76.2	20.8	8	M10x1.25	33.5	25.0
SA 211-32		2								3/8-24(UNF)		
SA 211-34		2-1/8										
SA 211-35		1-3/16										
SA 212	60		110	49.2	22	12	84.2	22.2	8	M10x1.25	36.8	27.8
SA 212-36		2-1/4								3/8-24(UNF)		
SA 212-38		2-3/8										
SA 212-39		2-7/16										